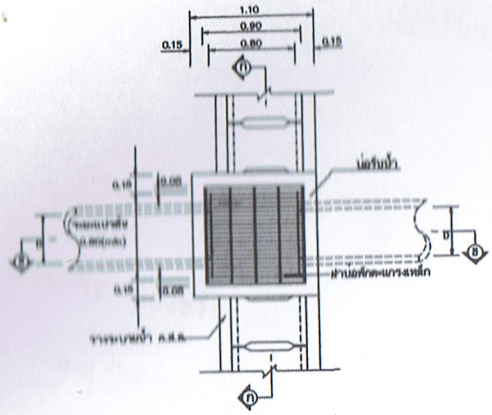

แปลน ฝาปิดตะแกรงเหล็ก

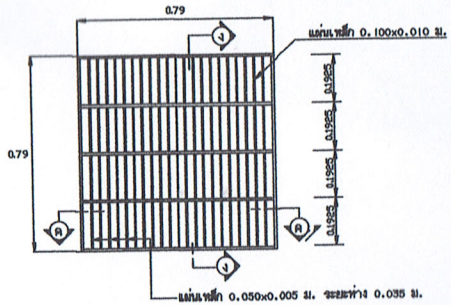

แปลน ฝาปิดตะแกรงเหล็ก

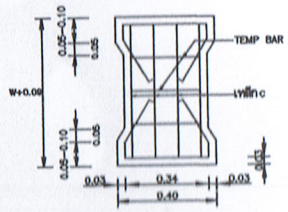

รายละเอียดเหล็กเสริมฝาราง คสล.

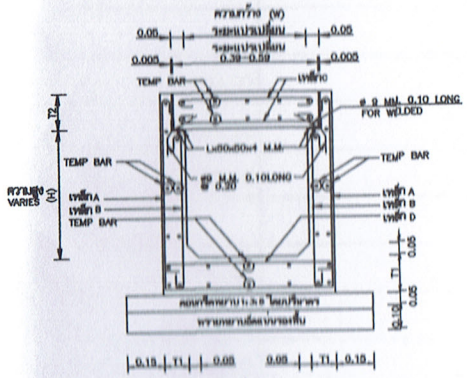

รายละเอียดเหล็กเสริมราง คสล.

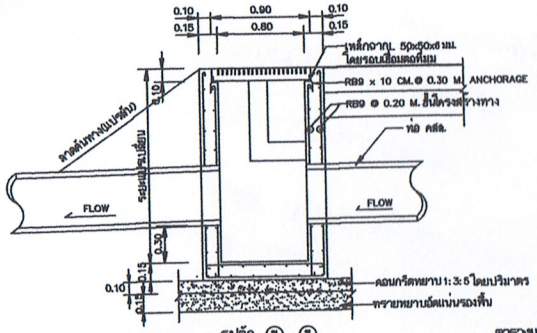

รูปตัด Ⓑ - Ⓑ

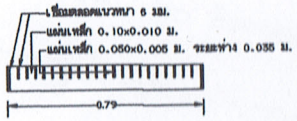

รูปตัด Ⓐ - Ⓐ

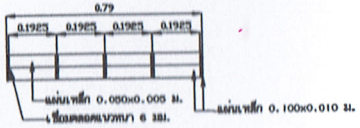

รูปตัด ③ - ③

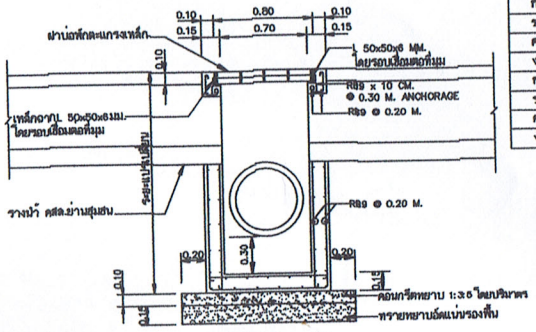

รูปตัด Ⓒ - Ⓒ

ตารางแสดงรายละเอียดรางระบายน้ำ คสล.

ชนิด	ความกว้างรางระบายน้ำ (W) ซม.	ความสูงของรางระบายน้ำ (H) ซม.	ความหนาของท้องรางระบายน้ำ (T1) ซม.	ความหนาของฝาปิด (T2) ซม.	เหล็กเสริม A ø มม.	A @ ซม.	B ø มม.	B @ ซม.	C ø มม.	C @ ซม.	D ø มม.	D @ ซม.
ก-80	30	30	10	12.5	9	20	9	20	9	15	9	15
ข-80	30	50	10	12.5	9	15	9	15	9	15	9	15
ค-80	30	70	12	12.5	9	10	9	10	9	15	9	15
ง-80	30	100	15	12.5	12	10	12	10	9	15	9	15
ก-60	50	30	10	15	9	20	9	20	9	10	9	10
ข-60	50	50	10	15	9	15	9	15	9	10	9	10
ค-60	50	70	12	15	9	10	9	10	9	10	9	10
ง-60	50	100	15	15	12	10	12	10	9	10	9	10

ตารางแสดงเหล็กเสริมกันร้าว (TEMP_BAR)

ความหนาของคอนกรีต	รายละเอียดการเสริมเหล็ก
10	ø 6มม. @ 20 ซม.
12	ø 6มม. @ 20 ซม.
15	ø 6มม. @ 15 ซม.

รายการประกอบแบบ

1. ความกว้างและความลึกของรางระบายน้ำสามารถเปลี่ยนแปลงได้โดยให้ยึดยาดตามที่ระบุในแบบแปลนเป็นหลัก
2. สำหรับส่วนการก่อสร้างสามารถปรับน้ำหนักได้ตามความเหมาะสม โดยให้อยู่ในดุลยพินิจของผู้ควบคุมงาน แต่ปริมาณงานโดยรวมต้องเท่ากัน
3. ให้ปรับระดับพื้นที่ก้นรางระบายน้ำ ให้มีความลาดเอียง เพื่อให้สามารถระบายน้ำได้ และกักขังคุณภาพน้ำให้มีการระบายน้ำ และการกักขังความเหมาะสม โดยมีต้องได้รับความเห็นชอบจากผู้ควบคุมงาน
4. วัสดุที่ใช้ผสมคอนกรีต ส่วนผสมของคอนกรีต และเหล็กเสริมคอนกรีต ให้ใช้ตามมาตรฐานทางวิศวกรรม มาตรฐาน และ มาตรฐาน ตามลำดับ
5. ให้วิศวกรของการชั้นกว้าง 1 ซม. ต่อความยาวกำลังสูงสุด 10 ม. แล้วให้ใช้ยางแอสฟัลท์ยาแนวเชื่อมต่อแนว
6. คอนกรีตที่ใช้ให้เป็นไปตามชนิด คอ สาม มาตร ขา
7. เหล็กชนิด A ให้ดัดเป็นรูปตัวยู
8. เหล็กเส้น 3 ใช้ชนิดม้วนเป็นเส้น นอกจากที่ระบุไว้เป็นอย่างอื่น
9. เหล็กแผ่นตรงให้มีคุณภาพตาม มอก. ทาง ชั้นคุณภาพ SS400
10. เหล็กรูปพรรณต้องมีคุณภาพตาม มอก.1227 ชั้นคุณภาพ SM700

หมายเหตุ

แบบรางระบายน้ำ คสล.ย่านชุมชน เป็นไปตามแบบมาตรฐาน ของกรมทางหลวงชนบท

กรมทางหลวงชนบท	แบบมาตรฐานงานทาง สำหรับองค์กรปกครองส่วนท้องถิ่น
รางระบายน้ำ คสล. ย่านชุมชน	
แบบเลขที่ ทถ-5-301	แผ่นที่ 80