แบบ ปร.5

สรุปผลประมาณราคาค่าก่อสร้าง

ส่วนราชการ ***องค์การบริหารส่วนตำบลทองหลาง*** ฝ่ายประมาณการ กองช่าง

โครงการ เจาะบ่อบาดาลกลุ่มบ้านนายเย็น เย็นสุข หมู่ที่๓ บ้านละว้าต.ทองหลางขนาดบ่อศก.๔ นิ้วความลึกไม่น้อยกว่า ๑๒๐ ม.หรือได้น้ำไม่น้อยกว่า ๓-๕ ลบ.ม./ช.ม.

พร้อมติดตั้งป้ายประชาสัมพันธ์โครงการจำนวน ๑ ป้าย และป้ายชั่วคราวจำนวน ๑ ป้าย

สถานที่ดำเนินการ หมู่ที่ ๓ บ้านละว้า ต.ทองหลาง อ.ห้วยคต จ.อุทัยธานี

เจ้าของโครงการ องค์การบริหารส่วนตำบลทองหลาง

แบบเลขที่ ประมาณราคาตามแบบ ปร.๔ จำนวน ๑ แผ่น

ประมาณราคา เมื่อวันที่ ๙ เดือน กรกฎาคม พ.ศ. ๒๕๖๒

ลำดับที่	รายการ	ค่าวัสดุและค่าแรงงาน รวมเป็นเงิน (บาท)	Factor F	ค่าก่อสร้างทั้งหมด รวมเป็นเงิน (บาท)	หมายเหตุ
๑	ประเภทอาคาร	๒๑๑,๕๘๐.๕๐	๑.๓๐๗๔	๒๗๖,๖๒๐.๓๕	เงื่อนไข Factor F - เงินล่วงหน้าจ่าย ๐ % - ดอกเบี้ยเงินกู้ ๖ % - เงินประกันผลงานหัก ๐ % - ภาษี ๗ % วงเงินค่าก่อสร้างไม่เกิน ๐.๕ ล้านบาท
สรุป	รวมเป็นค่าก่อสร้าง			๒๗๖,๖๒๐.๓๕	ระยะเวลาก่อสร้างรวมฤดูฝนแล้ว
	ขอปรับลดงบประมาณ			๒๗๖,๐๐๐.๐๐	กำหนดแล้วเสร็จ ๔๕ วัน
	คิดเป็นเงินงบประมาณทั้งสิ้น			๒๗๖,๐๐๐.๐๐	
	ตัวอักษร	***สองแสนเจ็ดหมื่นหกพันบาทถ้วน***			

หมายเหตุ -ราคาค่าวัสดุใช้ราคาของสำนักงานพานิชย์จังหวัดอุทัยธานีเดือนมิถุยายน พ.ศ. ๒๕๖๒ / ราคาค่าวัสดุบางอย่างป็นราคาท้องถิ่น

ค่าแรงใช้บัญชีค่าแรง ปี ๒๕๖๒ ดำเนินการอัตราราคางานต่อหน่วยงานดินของกรมบัญชีกลาง เดือน มิถุนายน พ.ศ. ๒๕๖๒ ราคาน้ำมันดีเซล จ.อุทัยธานี ๒๖.๐๐-๒๖.๙๙ บาท/ลิตร

เรียน นายกองค์การบริหารส่วนตำบลทองหลาง

คณะกรรมการพิจารณาราคากลาง ได้ตรวจสอบแล้ว

เห็นชอบกับค่าจ้างเหมาฯนี้ และให้ยึดประมาณการนี้ เป็นราคากลาง

จึงได้ลงลายมือชื่อ ไว้เป็นหลักฐาน

(ลงชื่อ).....ประธานกำหนดราคากลาง
(นายไกรสร ภู่สวาด)
หัวหน้าสำนักปลัดองค์การบริหารส่วนตำบลทองหลาง

(ลงชื่อ).....กรรมการกำหนดราคากลาง
(นางประไพ ภู่เกตุ)
เจ้าพนักงานการเงินและบัญชีชำนาญงาน

(ลงชื่อ).....กรรมการกำหนดราคากลาง
(นายณรงค์ชัย พัฒศิริ)
นักพัฒนาชุมชนปฏิบัติการ

(ลงชื่อ).....ผู้ประมาณราคา
(นายสุรินทร์ นุชทรวง)
นายช่างโยธาชำนาญงาน รักษาราชการแทน
ผู้อำนวยการกองช่าง

(ลงชื่อ).....เห็นชอบ
(นายพิสิทธิ์ ปติตานัง)
ปลัดองค์การบริหารส่วนตำบลทองหลาง

(ลงชื่อ).....อนุมัติ
(นายสมชาย นาคทัพ)
นายกองค์การบริหารส่วนตำบลทองหลาง

แบบปร.4

หน้า1/1

ใบประมาณราคา

องค์การบริหารส่วนตำบลทองหลาง

รายละเอียดการประมาณราคาค่า โครงการเจาะบ่อบาดาล กลุ่มบ้านนายเย็น เย็นสุขหมู่ที่ ๓ บ้านละว้า ต.ทองหลาง ขนาดบ่อ ศก. ๔ นิ้วความลึกไม่น้อยกว่า ๙๐ ม. หรือได้น้ำไม่น้อยกว่า ๓-๕ ลบ.ม./ช.ม.

สถานที่ดำเนินการ หมู่ที่ ๓ บ้านละว้า ต.ทองหลาง อ.ห้วยคต จ.อุทัยธานี

ฝ่ายประมาณราคา กองช่าง องค์การบริหารส่วนตำบลทองหลาง ประมาณราคา วันที่ ๙ เดือน กรกฎาคม พ.ศ. ๒๕๖๒

ลำดับที่	*รายการ*	*จำนวน*	*หน่วย*	*ค่าวัสดุสิ่งของ*		*ค่าแรงงาน*		*ค่าวัสดุและแรงงาน*	*หมายเหตุ*
				ราคาหน่วยละ (บาท)	*จำนวนเงิน (บาท)*	*ราคาหน่วยละ (บาท)*	*จำนวนเงิน (บาท)*	*รวมเงิน (บาท)*	
๑	งานเจาะบ่อบาดาล พร้อมท่อกรุบ่อ พีวีซี ขนาด ๔ นิ้ว ชั้น ๑๓.๕ ลึก	๑๒๐.๐๐	ม.		-	๑,๔๘๐.๐๐	๑๗๗,๖๐๐.๐๐	๑๗๗,๖๐๐.๐๐	
๒	ตู้ควบคุมระบบไฟฟ้าปั๊มน้ำซับเมอร์สขนาด ๒ แรงม้า	๑.๐๐	ชุด	๙,๕๐๐.๐๐	๙,๕๐๐.๐๐		-	๙,๕๐๐.๐๐	
๓	ท่อ พี วี ซี ขนาด ศก. ๑ ๑/๒ นิ้ว ชั้น ๑๓.๕	๑๒.๐๐	ท่อน	๑๖๔.๐๐	๑,๙๖๘.๐๐		-	๑,๙๖๘.๐๐	
๔	ปั๊มซับเมอร์สขนาด ๒ แรงม้า ใบพัดไม่น้อยกว่า ๑๔ ใบพัด	๑.๐๐	ชุด	๑๘,๐๐๐.๐๐	๑๘,๐๐๐.๐๐		-	๑๘,๐๐๐.๐๐	
๕	สวิทช์ใบพายพร้อมติดตั้ง	๑.๐๐	ชุด	๓,๕๐๐.๐๐	๓,๕๐๐.๐๐		-	๓,๕๐๐.๐๐	
๖	คอนกรีต ๑:๒:๔ปากบ่อบาดาลขนาด ๑.๕๐ X ๑.๕๐ ม.หนา๐.๑๕ ม.	๒.๒๕	ตร.ม.	๔๕๐.๐๐	๑,๐๑๒.๕๐		-	๑,๐๑๒.๕๐	
	รวมค่างานต้นทุน							***๒๑๑,๕๘๐.๕๐***	

คณะกรรมการกำหนดราคากลาง

(ลงชื่อ).....ประธานกรรมการ
(นายไกรสร ภู่สวาด)

(ลงชื่อ).....กรรมการ
(นางประไพ ภู่เกตุ)

(ลงชื่อ).....กรรมการ
(นายณรงค์ชัย พัฒศิริ)

ลงชื่อ.....ผู้ประมาณราคา
(นายสุรินทร์ นุชทรวง)

โครงการ

ขุดเจาะบ่อบาดาลกลุ่มบ้านนายเย็น เย็นสุข

หมู่ที่ 3 บ้านละว้า ตำบลทองหลาง
อำเภอห้วยคต จังหวัดอุทัยธานี

รายการประกอบแบบ

งานขุดเจาะบ่อบาดาล ขนาด ศก.ท่อกรุบ่อขนาด 4 นิ้ว.
รายการขอบเขตและข้อกำหนดหลักปฏิบัติทั่วไปของผู้รับจ้าง

1. อบต.ทองหลาง มีความประสงค์ดำเนินการเจาะบ่อบาดาลท่อกรุตลอดความลึก ศก. 4 นิ้ว โดยมีความลึกเฉลี่ย 120 ม. หรือ ให้ได้น้ำไม่น้อยกว่า 3-5 ลบ.ม. ตามแบบแปลนที่ อบต.ทองหลางกำหนด
2. การเลือกจุดเจาะเป็นหน้าที่ของผู้รับจ้างแต่ได้รับความเห็นชอบจากผู้ว่าจ้าง จุดเจาะต้องอยู่ในเขตชุมชนอาศัย หมู่ที่ 3 บ้านละว้า ตำบลทองหลาง หากดำเนินการเจาะในบริเวณที่กำหนดแล้วไม่มีน้ำออกตามแบบกำหนดให้ย้าย
   จุดเจาะออกไปจุดใดก็ได้ซึ่งอยู่ในเขตตำบลทองหลาง โดยแจ้งผู้ว่าจ้างร่วมพิจารณาการย้ายจุดเจาะก่อนดำเนินการทุกครั้ง
3. บ่อบาดาลต้องมีความลึกเฉลี่ย 120 เมตร หากมีความจำเป็นต้องเจาะให้ลึกกว่ากำหนดไว้ เพื่อให้ได้น้ำตามรูปแบบผู้รับจ้างไม่สามารถรับค่าดำเนินการส่วนที่เกินจากผู้ว่าจ้างได้ หากขุดเจาะได้ปริมาณน้ำตามรูปแบบไม่ถึงระยะความลึกที่กำหนดผู้ว่าจ้างจะจ่ายเงินตามที่เจาะจริงเท่านั้น
4. ความรับผิดชอบสำคัญของผู้รับจ้างไม่สามารถทำการขุดเจาะนำน้ำขึ้นมาใช้งานได้ตามรูปแบบผู้ว่าจ้าง จะพิจารณาค่าใช้จ่ายตามความเหมาะสม
5. การดำเนินการขออนุญาตขุดเจาะรวมถึงค่าใช้จ่าย ผู้รับจ้างเป็นผู้รับผิดชอบทั้งหมด

โครงการ
เจาะบ่อบาดาลกลุ่มบ้านนายเย็น เย็นสุข ขนาดบ่อ ศก. 4" นิ้ว ลึกไม่น้อยกว่า 120 เมตร หรือได้น้ำไม่น้อยกว่า 3-5 ลบ.ม./ชม. หมู่ที่ 3 บ้านละว้า ตำบลทองหลาง อำเภอห้วยคต จังหวัดอุทัยธานี

เจ้าของโครงการ
องค์การบริหารส่วนตำบลทองหลาง

เขียนแบบ.....
นายพีระพัฒน์ เพียรธัญกรณ์
ผู้ช่วยนายช่างโยธา

ตรวจแบบ.....
(นายสุรินทร์ นุชทรวง)
นายช่างโยธาชำนาญงาน
รักษาราชการแทนผู้อำนวยการกองช่าง

เห็นชอบ.....
(นายพิสิทธิ์ ปติตานัง)
ปลัดองค์การบริหารส่วนตำบลทองหลาง

อนุมัติ.....
(นายสมชาย นาคทัพ)
นายกองค์การบริหารส่วนตำบลทองหลาง

แบบแสดง ....รายการประกอบแบบ....

วันที่ ๕ / ก.ค. / ๒๕๖๖

แผ่นที่ ๑ / ๕

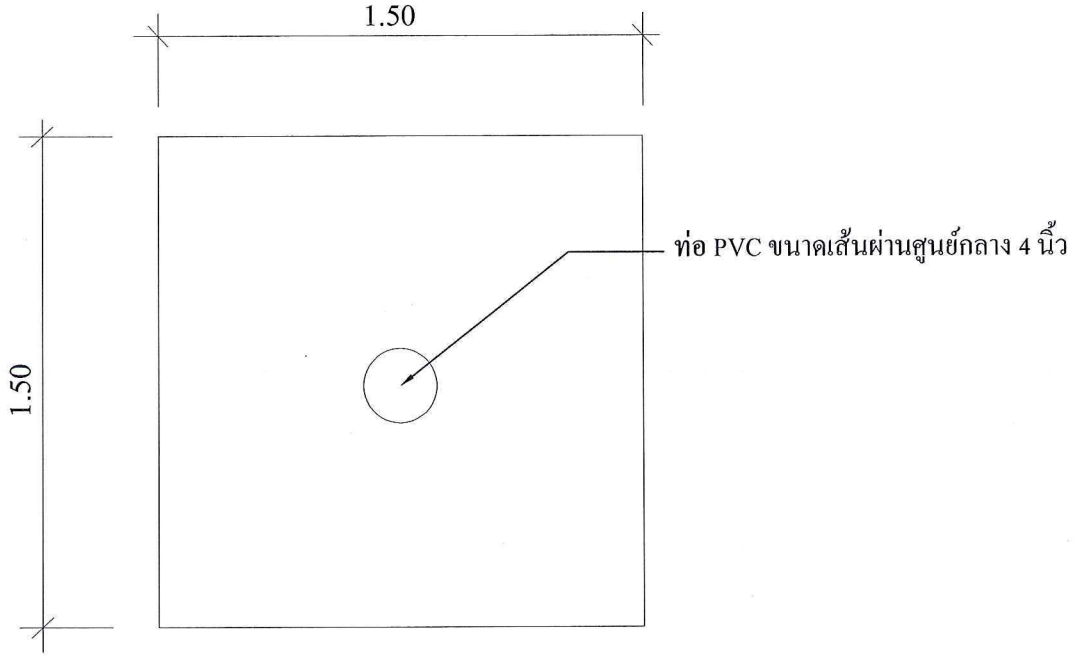

รูปแปลนบ่อบาดาล

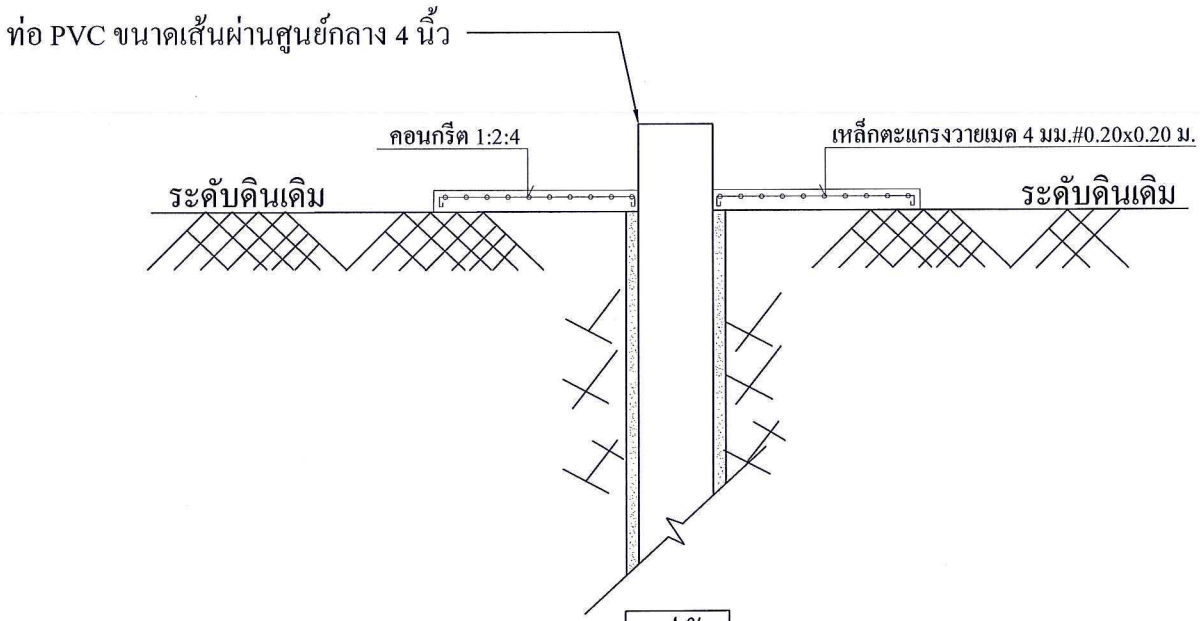

รูปตัด

โครงการ
เจาะบ่อบาดาลกลุ่มบ้านนายเอ็น เอ็นสุข ขนาดบ่อ ศก. 4" นิ้ว
ลึกไม่น้อยกว่า 120 เมตร หรือได้น้ำไม่น้อยกว่า 3-5 ลบ.ม./ช.ม
หมู่ที่ 3 บ้านละว้า ตำบลทองหลาง อำเภอห้วยคต
จังหวัดอุทัยธานี

เจ้าของโครงการ
องค์การบริหารส่วนตำบลทองหลาง

เขียนแบบ.....

นายพีระพัฒน์ เพียรธัญกรณ์

ผู้ช่วยนายช่างโยธา

ตรวจแบบ.....

(นายสุรินทร์ บุชทรวง)

นายช่างโยธาชำนาญงาน
รักษาราชการแทนผู้อำนวยการกองช่าง

เห็นชอบ.....

(นายพีสิทธิ์ ปัดคำนัง)
ปลัดองค์การบริหารส่วนตำบลทองหลาง

อนุมัติ.....

(นายสมชาย นาดทัพ)

นายกองค์การบริหารส่วนตำบลทองหลาง

แบบแสดง รูปแปลนบ่อบาดาล , รูปตัดบ่อบาดาล

วันที่ ๙ / ก.ค. / ๒๕๖๖

แผ่นที่ ๒ / ๕

โครงการเจาะบ่อบาดาลขนาดเส้นผ่านศูนย์กลาง 4.00 นิ้ว

หมู่ที่ 3 บ้านละว้า ตำบลทองหลาง อำเภอห้วยคต จังหวัดอุทัยธานี

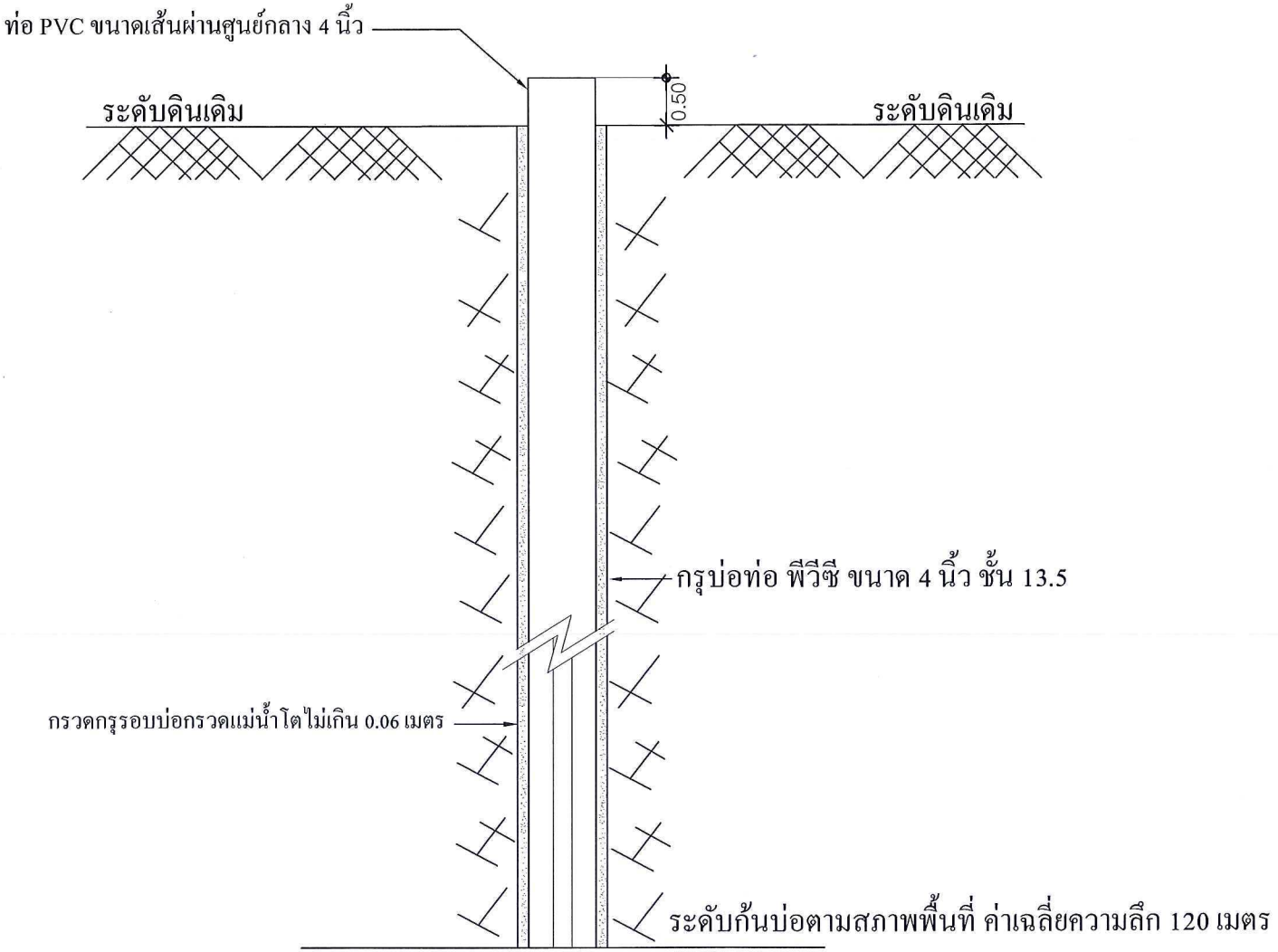

รูปตัดบ่อบาดาล

โครงการ
เจาะบ่อบาดาลกลุ่มบ้านนายเย็น เย็นสุข ขนาดบ่อ ศก. 4" นิ้ว ลึกไม่น้อยกว่า 120 เมตร หรือได้น้ำไม่น้อยกว่า 3-5 ลบ.ม/ช.ม หมู่ที่ 3 บ้านละว้า ตำบลทองหลาง อำเภอห้วยคต จังหวัดอุทัยธานี

เจ้าของโครงการ
องค์การบริหารส่วนตำบลทองหลาง

เขียนแบบ.....

นายพีระพัฒน์ เพียรธัญกรณ์

ผู้ช่วยนายช่างโยธา

ตรวจแบบ.....

(นายสุรินทร์ นุชทรวง)

นายช่างโยธาชำนาญงาน
รักษาราชการแทนผู้อำนวยการกองช่าง

เห็นชอบ.....

(นายพิสิทธิ์ ปติตานัง)
ปลัดองค์การบริหารส่วนตำบลทองหลาง

อนุมัติ.....

(นายสมชาย นาคทัพ)

นายกองค์การบริหารส่วนตำบลทองหลาง

แบบแสดง รูปตัดบ่อบาดาล

วันที่ ๙ / ก.ค. / ๒๕๖๒

แผ่นที่ ๓ / ๕

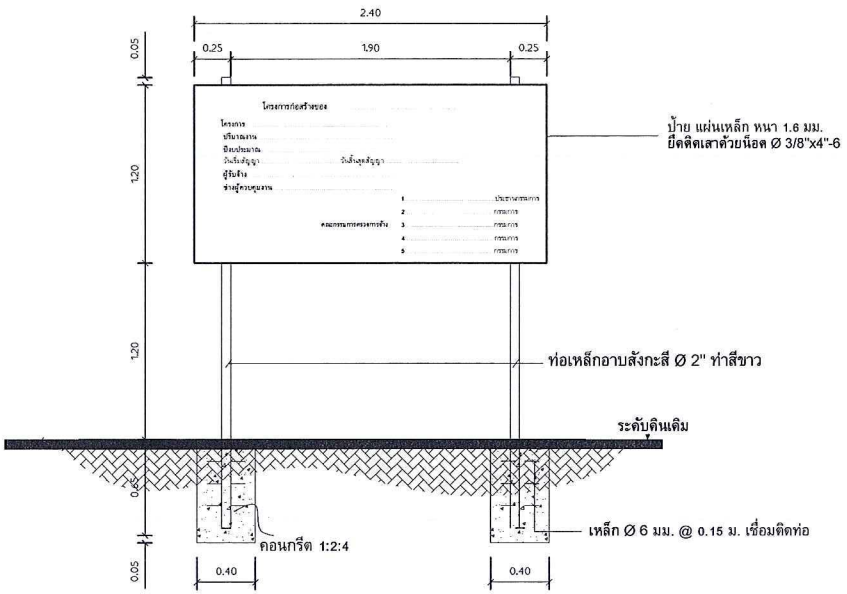

ด้านหน้า 1: 25

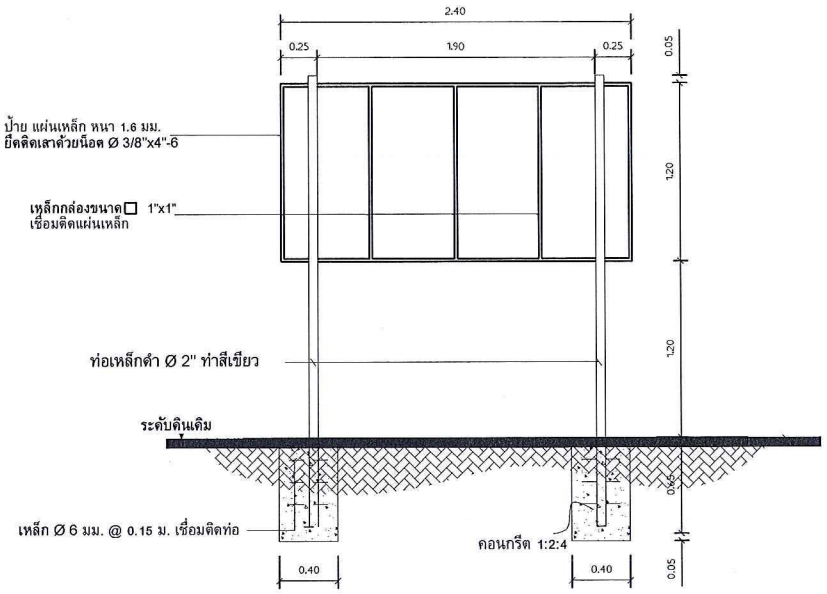

ด้านหลัง 1: 25

รายละเอียดประกอบ

1. เสา พื้นป้ายทาสีเขียวทั้งสองด้าน ใช้สีน้ำมัน ก่อนทาสีจริงให้ทาสีกันสนิมก่อน 2 ครั้ง
2. ตัวหนังสือสีขาว
3. ขนาดตัวหนังสือกำหนดตามความเหมาะสม
4. แผ่นเหล็ก ขนาด กว้าง 1.20 เมตร ยาว 2.40 เมตร
5. จุดก่อสร้างป้ายกำหนดตามความเหมาะสม ให้สามารถมองเห็นชัดเจน

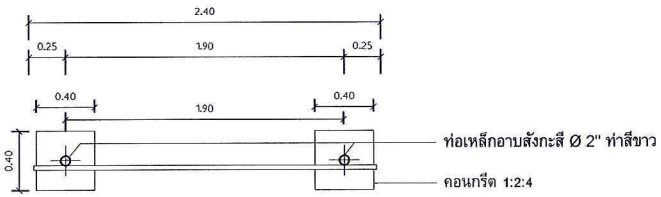

แปลน 1: 25

โครงการ
เจาะบ่อบาดาลกลุ่มบ้านหายเอ็น เอ็นสุข ขนาดบ่อ ศก. 4" นิ้ว
ลึกไม่น้อยกว่า 120 เมตร หรือได้น้ำไม่น้อยกว่า 3-5 ลบ.ม./ช.ม.
หมู่ที่ 3 บ้านละว้า ตำบลทองหลาง อำเภอห้วยคต
จังหวัดอุทัยธานี

เจ้าของโครงการ
องค์การบริหารส่วนตำบลทองหลาง

เขียนแบบ.....

นายพีระพัฒน์ เพียรธัญกรณ์

ผู้ช่วยนายช่างโยธา

ตรวจแบบ.....

(นายสุรินทร์ บุชหรวง)

นายช่างโยธาชำนาญงาน
รักษาราชการแทนผู้อำนวยการกองช่าง

เห็นชอบ.....

(นายพิสิทธิ์ ปติตานัง)

อนุมัติ.....

(นายสมชาย นาคทัพ)

นายกองค์การบริหารส่วนตำบลทองหลาง

แบบแสดง ป้ายโครงการ

วันที่ ๙ / ก.ค. / ๒๕๖๖

แผ่นที่ ๔ / ๕

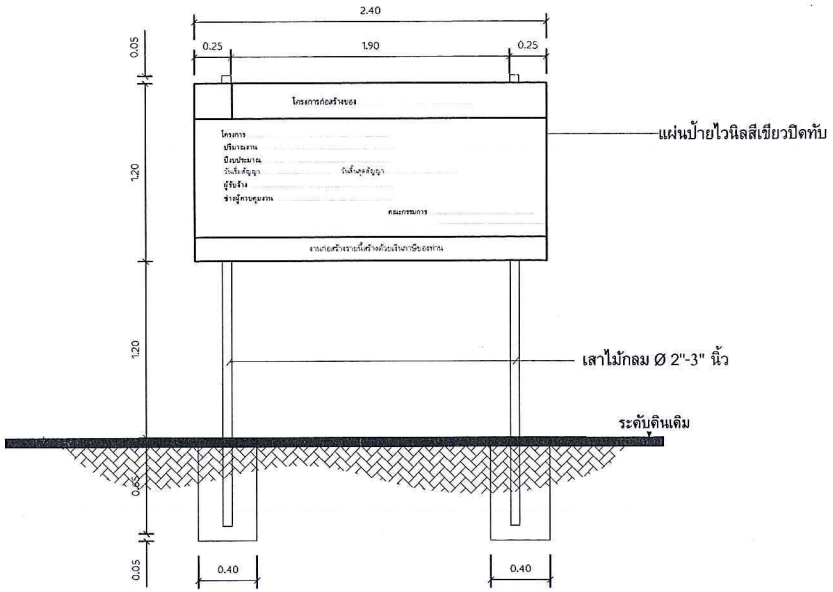

ด้านหน้า 1: 25

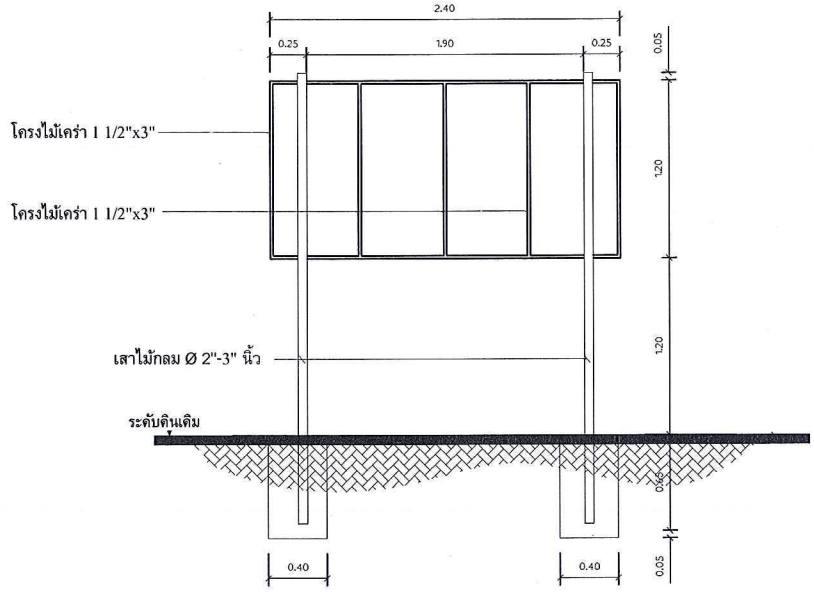

ด้านหลัง 1: 25

รายละเอียดประกอบ

1. แผ่นป้ายไวนิลสีเขียวปิดทับ
2. ตัวหนังสือสีขาว
3. ขนาดตัวหนังสือกำหนดตามความเหมาะสม

รายละเอียดประกอบ

1. แผ่นป้ายไวนิลสีเขียวปิดทับ
2. ตัวหนังสือสีขาว
3. ขนาดตัวหนังสือกำหนดตามความเหมาะสม

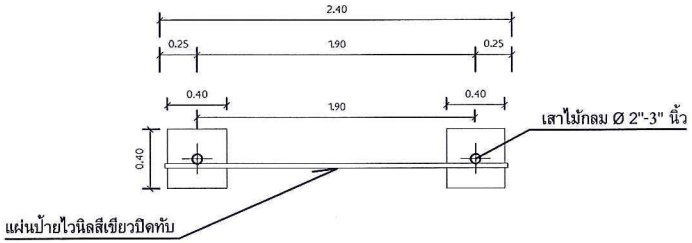

แปลน 1: 25

โครงการ

เจาะบ่อบาดาลกลุ่มบ้านนายเย็น เย็นสุข ขนาดบ่อ ศก. 4" นิ้ว ลึกไม่น้อยกว่า 120 เมตร หรือได้น้ำไม่น้อยกว่า 3-5 ลบ.ม/ช.ม. หมู่ที่ 3 บ้านละว้า ตำบลทองหลาง อำเภอห้วยคต จังหวัดอุทัยธานี

เจ้าของโครงการ
องค์การบริหารส่วนตำบลทองหลาง

เขียนแบบ.....

นายพีระพัฒน์ เพียรธัญกรณ์

ผู้ช่วยนายช่างโยธา

ตรวจแบบ.....

(นายสุรินทร์ นุชทรวง)

นายช่างโยธาชำนาญงาน
รักษาราชการแทนผู้อำนวยการกองช่าง

เห็นชอบ.....

(นายพิสิทธิ์ ปติตานัง)

ปลัดองค์การบริหารส่วนตำบลทองหลาง

อนุมัติ.....

(นายสมชาย นาคทัพ)

นายกองค์การบริหารส่วนตำบลทองหลาง

แบบแสดง ป้ายโครงการชั่วคราว

วันที่ ๙ / ก.ค. / ๒๕๖๖

แผ่นที่ ๕ / ๕